Utskrift tom blankett

Skinnskattebergs kommun

ANSÖKAN

Datum

Info

★ = Obligatoriskt fält

Om sökanden/byggherren är ett företag ska bevis om firmatecknare medsändas

Ansökan avser (Ifylls i tillämpliga delar)

☐ Bygglov ☐ Tidsbegränsat bygglov högst tio år (t o m datum) ☐ Marklov ☐ Rivningslov

☐ Periodiskt tidsbegränsat bygglov (fr o m - t o m datum) . . . . . .

☐ Bygglov där förhands-besked lämnats (datum) . . . . . ☐ Ändring/Förnyelse av bygglov (dnr) . . . . . .

☐ Villkorsbesked

Fastighet och sökande/byggherre

Fastighetsbeteckning ★	**Fastighetens adress** ★	
Sökanden: Förnamn ★	**Efternamn** ★	**Organisations-/Personnummer** ★
Utdelningsadress (gata, box etc)	**Telefon** (även riktnr)	**Telefon** (även riktnr)
Postnummer / **Postort**	**E-postadress**	
Faktureringsadress (om annan än ovan)		**Företagets projektnummer**
Medsökanden: Förnamn	**Efternamn**	**Telefon** (även riktnr)
Byggherre: Förnamn	**Efternamn**	**Organisationsnummer**
E-postadress	**Telefon** (även riktnr)	**Telefon** (även riktnr)
Fastighetsägare, tomträttsinnehavare (om annan än sökanden)		

Info

Kontaktperson

Kontaktperson: Namn	**Telefon** (även riktnr)	**Telefon** (även riktnr)
E-postadress		

Ärende

Info

Ange orsak ★

☐ Nybyggnad ☐ Tillbyggnad ☐ Ombyggnad ☐ Rivning

☐ Ändring ☐ Ändrad användning: Från Till

☐ Inredande av ytterligare bostad/lokal ☐ Annat (se anvisningar)

Byggnad

Info

☐ En-bostadshus ☐ Enbostads-hus i grupp ☐ Rad-, par-, kedjehus ☐ Två-bostadshus ☐ Fritidshus ☐ Flerbostads-hus

Antal berörda lägenheter

☐ Industri- och lagerbyggn ☐ Garage och förråd ☐ Student-bostadshus ☐ Hus för äldre eller funktionshindrade ☐ Annat special-bostadshus

därav specialbostad

☐ Annan byggnad eller anläggning, ange vilken

Areauppgifter m m

Info

Byggnadsarea ★ m²	**Nytillkommen bruttoarea** ★ m²	**Därav bruttoarea bostäder** ★ m²	**Nytillkommen bostadsarea** (boarea) ★ m²
Planerad upplåtelseform för eventuella bostadslägenheter ★			

Byggnadsarbetena avses att påbörjas	**Datum** ★	Planerad byggtid	**Antal månader** ★	Uppskattad sammanlagd produktionskostnad, inkl moms	**1 000-tal kronor** ★

Info

Inera AB

Skriv ut | Spara | Stäng | Bakåt | Framåt

Skinnskattebergs kommun

★ = Obligatoriskt fält

Kontrollansvarig

Anmäls på särskild blankett

	Behörighetsklass	
☐ Riksbehörig kontrollansvarig är anmäld	☐ Normal art	☐ Komplicerad art
☐ Söker godkännande för aktuellt projekt		

Utvändiga material och färger (vid ny- och tillbyggnad, ombyggnad samt ändring)

						Annat	Färg (NCS-nr)
Fasadbeklädnad							
☐ Tegel	☐ Betong	☐ Plåt	☐ Trä	☐ Puts	☐ Glas		
Takbeläggning							
☐ Lertegel	☐ Betong	☐ Plåt	☐ Papp	☐ Skiffer	☐ Koppar		
Fönster			**Fönsterbågar**				
☐ Isolerglas	☐ Treglas	☐ En-/Tvåglas	☐ Trä	☐ Plast	☐ Lättmetall		

Anslutning till	Kommunalt	Gemensamhets-anläggning	Enskild anläggning
Vatten	☐	☐	☐
Avlopp	☐	☐	☐
Dagvatten	☐	☐	☐

Uppvärmningssätt

Grundläggningssätt

Information

NPBL 9 kap 22 § Om ansökningen är ofullständig, får byggnadsnämnden förelägga sökanden att avhjälpa bristerna inom en viss tid. Föreläggandet ska innehålla en upplysning om att ansökan kan komma att avvisas eller att ärendet kan komma att avgöras i befintligt skick om föreläggandet inte följs.

Om föreläggandet inte följs, får byggnadsnämnden avvisa ansökan eller avgöra ärendet i befintligt skick.

Sakkunnigutlåtande (NPBL 8 kap 4 §)

☐ Tillgänglighet	☐ Funktionalitet	☐ Konstruktion	☐ Energihushållning
☐ Brandsäkerhet	☐ Miljö och hälsa	☐ Vatten och avlopp	☐ Buller
☐ Kulturhistoriskt värde			

Bilagor

Bifogade handlingar

☐ Situationsplan	☐ Nybyggnadskarta (tomtkarta)	☐ Planritningar	☐ Rivningsplan
☐ Sektioner	☐ Fasadritningar	☐ Bevis om färdigställandeskydd	
☐ Byggfelsförsäkring		☐ Teknisk beskrivning	☐ Anmälan kontrollansvarig

Annat

Om ansökan avser rivning eller ändrad användning ange

Husets ursprungliga byggnadsår eller användning under den senaste 10-årsperioden

Antal lägenheter före åtgärden	Antal hissar före åtgärden	Antal hissar som installerats

Beskrivning av projektet och eventuella förtydliganden till ovan lämnade uppgifter

Avgift

Avgift betalas enligt av kommunen fastställd taxa

Kommunikation

Godkänner du/ni kommunikation via e-post

☐ Ja ☐ Nej

Ovanstående personuppgifter kommer att behandlas enligt personuppgiftslagen (PuL)

Underskrifter

Sökandens underskrift	Medsökandens underskrift
Namnförtydligande	Namnförtydligande

Kommunens uppgifter

Datum för beslut	Län	Kommun	Församling

Inera AB

Skriv ut | Spara | Stäng | Bakåt | Framåt

Skinnskattebergs kommun

★ = Obligatoriskt fält

Anvisningar och förklaringar

Arbetena får inte påbörjas innan startbesked har lämnats eller annat överenskommits med kommunens byggnadsnämnd.

Kommunen debiterar enligt särskild taxa för hanteringen av bygglovet**.**

OBS! Glöm inte att underteckna ansökan

Blanketten består till stor del av kryssrutor. Endast ett kryss ska markeras i varje stycke. Om flera alternativ är möjliga markera det som överväger. Om oklarhet råder om detta kan förtydliganden göras i rutan Beskrivning av projektet

Sökanden är den som undertecknar blanketten och till vilken kommunens faktura för bygglovet kommer att ställas

Byggherre: Den som för egen räkning utför eller låter utföra projekterings-, byggnads-, rivnings- eller markarbeten

Fastighetsägare: Samtliga fastighetsägare och innehavare av särskild rätt, t ex arrendator, servitutshavare

Kontaktperson: Med kontaktperson avses den person som kan lämna kompletterande uppgifter om detta ärende

Ärende: Här anges det huvudsakliga ändamålet med denna ansökan

Nybyggnad: Uppförande av en ny byggnad eller flyttning av en tidigare uppförd byggnad till en ny plats

Tillbyggnad: Ändring av en byggnad som innebär en ökning av byggnadens volym

Ombyggnad: Ändring av en byggnad som innebär att hela byggnaden eller en betydande och avgränsad del av byggnaden påtagligt förnyas

Ändring av byggnad: En eller flera åtgärder som ändrar en byggnads konstruktion, funktion, användningssätt, utseende eller kulturhistoriska värde

Underhåll: En eller flera åtgärder som vidtas i syfte att bibehålla eller återställa en byggnads konstruktion, funktion, användningssätt, utseende eller kulturhistoriska värde

Annat beskrivs kort, och kan förtydligas i rutan Beskrivning av projektet

Byggnad: Här anges vilken typ av byggnad ansökan avser

Enbostadshus är ett friliggande bostadshus med en bostadslägenhet

Enbostadshus i grupp utgör minst två friliggande enbostadshus som är avsedda att försäljas, hyras ut eller upplåtas med bostadsrätt

Parhus är två direkt sammanbyggda enbostadshus med skilda ingångar från det fria

Radhus är tre eller flera direkt sammanbyggda enbostadshus

Kedjehus är två eller flera med varandra via garage, förråd eller liknande sammanbyggda enbostadshus

Tvåbostadshus är ett friliggande bostadshus med två bostadslägenheter antingen belägna i skilda plan eller bredvid varandra och i det senare fallet med gemensam ingång från det fria

Fritidshus är ett hus med planerad huvudsaklig användning för fritidsboende

Flerbostadshus (hyreshus) är den sammanfattande benämningen på bostadshus med tre eller flera bostadslägenheter. Hit räknas även sammanbyggda tvåbostadshus

Studentbostadshus är avsett att vara varaktigt förbehållet studerande vid universitet eller högskola

Hus för äldre eller funktionshindrade är bostad avsedd för äldre och för personer med funktionshinder där boendet är förenat med service, stöd och/eller personlig omvårdnad

Annat specialbostadshus avser hus för annat ändamål än hus för äldre eller funktionshindrade och studentbostad. Dessa bostäder är avsedda för temporärt boende och hyrs ut med reducerat besittningsskydd

Areauppgifter: Se särskilda skisser sidan 4 som visar hur dessa beräknas

Upplåtelseform redovisar hur lägenhetsinnehavarna disponerar lägenheterna och indelas i hyresrätt, bostadsrätt samt äganderätt

Rivningsorsak kan vara t.ex. nybyggnad av bostäder, brand, uthyrningssvårigheter m.m

Vid behov kan beskrivning av projektet och eventuella förtydliganden skrivas på baksidan eller på särskilt papper

Inera AB

Skinnskattebergs kommun

Tillbaka till sid 1

★ = Obligatoriskt fält

AREABEGREPP

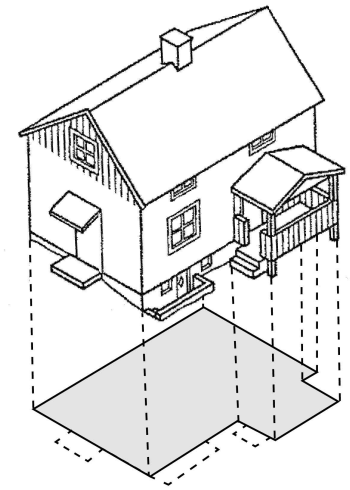

BYGGNADSAREA

Area som en byggnad upptar på marken, inklusive utkragande byggnadsdelar som väsentligt påverkar användbarheten av underliggande mark.
(Carport ingår i byggnadsarean).

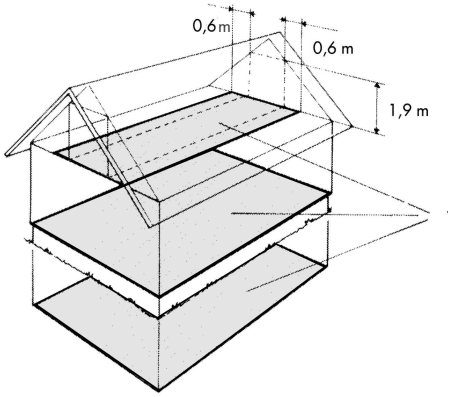

BRUTTOAREA

Area av mätvärda delar av våningsplan, begränsad av omslutande byggnadsdelars **utsida** eller annan för mätvärdhet angiven begränsning.
(Det är summan av bruttoarean i byggnadens våningsplan som skall anges.)

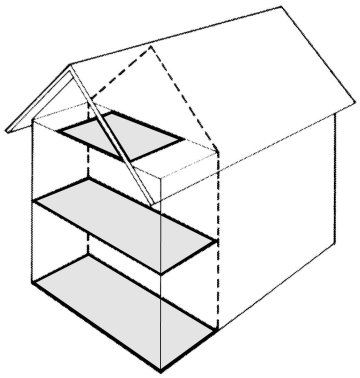

TILLKOMMANDE BRUTTOAREA

Vid tillbyggnad (och även vid påbyggnad och inredning av vind) räknas bara tillkommande area.

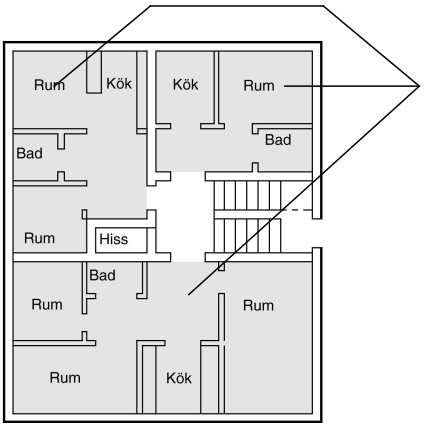

BOSTADSAREA (Boarea)

Bostadsarean är utrymmen ovan mark inrättade för boende, begränsad av omslutande väggars **insida** eller annan för mätvärdhet angiven begränsning.
(Det är summan av bostadsarean i byggnadens lägenhet som skall anges.
För specialbostäder anges enbart summan av arean i de enskilda lägenheterna.)

Inera AB

En mera omfattande beskrivning av ovanstående begrepp finns i Svensk Standard SS 21054:2009.
Även kommunens byggnadsnämnd kan hjälpa till med tolkning av ovanstående.

Skriv ut | Spara | Stäng | Bakåt | Framåt